自動観測装置

Sokusho Giken

SD1M シリーズ

専用BOX（別売り）／型式PB16S ▲

SD1Mシリーズの特徴

- 多くの型式により各種センサーに対応しています。
- SDメモリーカード１枚で何台分ものデータを回収できます。
- SDメモリーカードには実データと生データが同時に保存されます。
- 保存データがCSV形式なのでExcel上でのデータ解析が容易です。
- 着脱容易な壁掛け用金具つき。

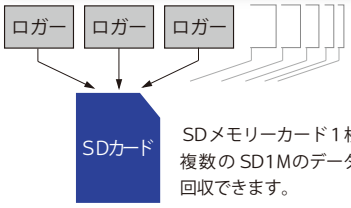

SDメモリーカード１枚で複数の SD1Mのデータを回収できます。

SD1Mシリーズ共通仕様

チャンネル数…… １CH
使用メディア…… SDメモリーカード（データ回収に使用）
※SDHC 対応（Ver 2.28～）
観測可能日数…… *1 参照
測定インターバル… 1, 2, 5, 10, 15, 20, 30 分
1, 2, 4, 6, 12, 24, 48, 96, 168時間
警報接点出力…… オープンコレクタ出力
（型式による） MAX：DC50V／50mA
通信機能…… RS485 ※通信オプションが付いた場合は単３乾電池を電源として使用できません。
（オプション）
電源電圧…… DC7V～14Vもしくは単３乾電池６本
消費電流…… 待機時：0mA
動作時：100mA以内
動作温度範囲…… －20℃～50℃

標準型入力仕様

対応センサー… STシリーズ
水位センサー
入力抵抗… 1MΩ
印加電圧… 約16V
供給可能電流… MAX20mA
測定範囲… 0～5V
データ範囲… 0～5000
測定精度… 0.1%FS
警報接点出力… 有り
端子説明… A→電源（＋）
B→信号（＋）
C→GND(共通)
D→警報（＋）

*1 メインメモリが満杯になるまでの日数

メインメモリが満杯になるまでの観測可能日数です。
（カッコ内は観測可能な回数）

インターバル	観測可能日数（40320回）
1分	28日
5分	140日
10分	280日
15分	420日
30分	840日
1時間	1680日

※供給電源が途中で無くならないことを前提としています。バッテリー使用時などは先にバッテリー電圧が落ちてしまい、記載の回数・日数分観測できない場合があります。

型式別入力仕様／SD1Mシリーズ

●標準品

対応センサー	型　式	印加電圧	測定範囲・単位	データ範囲	備　考
電圧出力型水位センサー	PSA	16V	0～5V	0～5,000	STシリーズに対応

●オプション

対応センサー	型　式	印加電圧	測定範囲・単位	データ範囲	備　考
ひずみ出力型水位センサー	W	2.5V	±4,000μSTRAIN	±4,000	KWシリーズに対応
半導体ゲージ水位センサー	WD5mV	2.5V	±5mV／V	±5,000	
半導体ゲージ水位センサー	WD10mV	2.5V	±10mV／V	±5,000	
２線式電流出力水位センサー	WD420A	16V	4～20mA	0～4,000	
ポテンショメーター型伸縮計	SA	5V	0～500mm	0～5,000	LV-500B 接続時／分解能 0.1mm
電圧出力型センサー	VA	16V	0～5V	0～5,000	
ひずみゲージ応用センサー	HG	2.5V	±4,000μSTRAIN	±4,000	
転倒マス型雨量センサー	RA	電源電圧	1パルス0.5 or 1mm	0～32,768	
ひずみ出力型温度センサー	T	2.5V	±16,000μSTRAIN	±4,000	
上記以外のセンサー	X				特別注文品

SD1Mシリーズ　外観寸法図

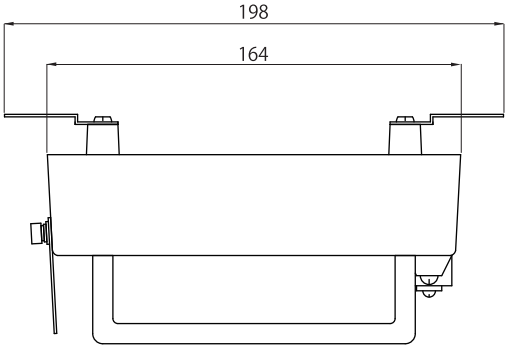

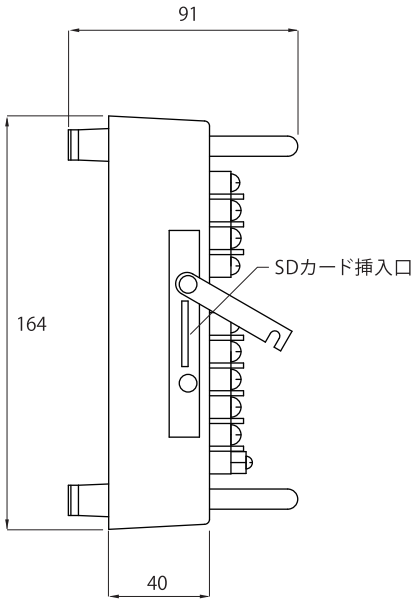

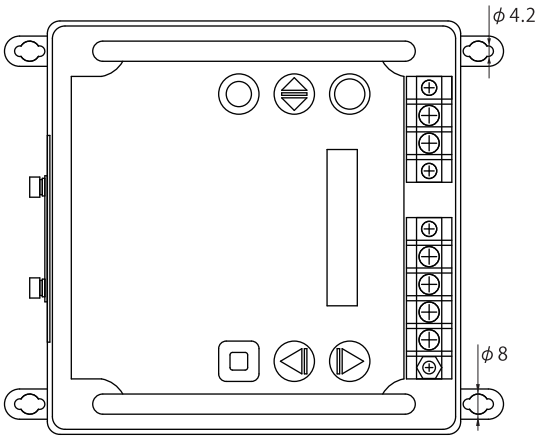

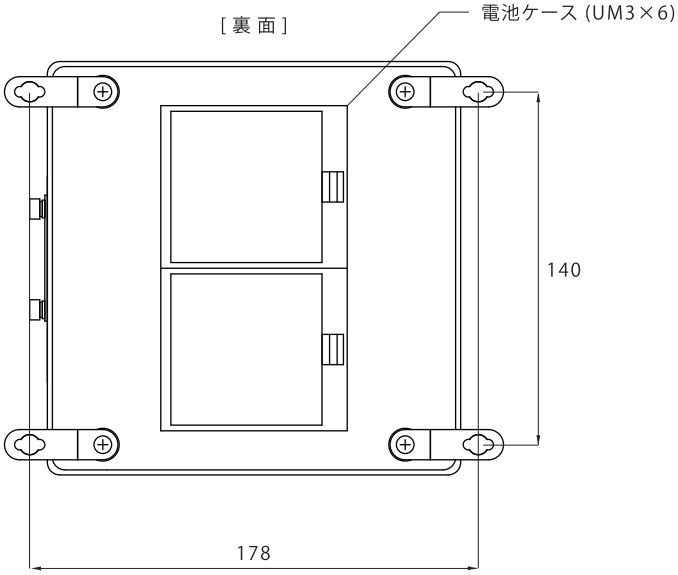

地すべり関連計器の製造・販売・レンタル、環境関連計器の販売

株式会社 測商技研

□ 秋　田　支　店 ／ 〒010-0944 秋田市川尻若葉町 4 番 37 号
TEL. 018-864-4220 FAX. 018-865-5617

□ 本　　社 ／ 〒951-8133 新潟市中央区川岸町1丁目54番5
TEL. 025-211-3313 FAX. 025-211-3315

□ システム事業部 ／ TEL. 025-378-3405 FAX. 025-378-3406

URL https://www.sokusho-giken.co.jp/　E-mail info@sokusho-giken.co.jp